ΑΓΡΑΨΑΣ
ΚΑΤΑΣΚΕΥΕΣ ΑΠΟ ΓΥΨΟ & ΤΣΙΜΕΝΤΟ

Κορνίζες Πάγκου / Κυματισμός 03

Cat.No. 25.Δ.007

Κορνίζα Γραμμική

Ξ Ξ»Ξ¬Ο 7 ΞΩΟΞΊ:
Ξ Ξ ΞΊΞΟΟ ΞΈΞΊ.
Ξ Ο ΞΩΟ3 ΞΈΞΊ.

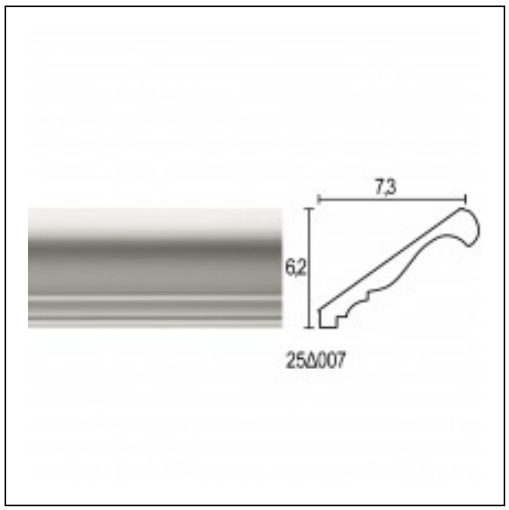

Ξ£Ξ§Ξ Ξ Ξ Ξ Ξ Ξ£ Ξ¦Ξ©Ξ Ξ Ξ΄Ξ Ξ¦Ξ Ξ£ Ξ΄Ξ Ξ Ξ• Ξ Ξ Ξ£

Ξ£Ξ§Ξ Ξ Ξ Ξ Ξ Ξ΄Ξ Ξ Ξ• Ξ Ξ

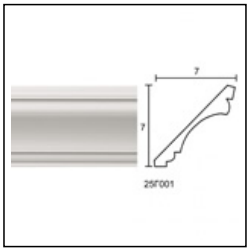

Κυματισμός
Κορνίζες Πάγκου
Cat.No.