ΑΓΡΑΨΑΣ
ΚΑΤΑΣΚΕΥΕΣ ΑΠΟ ΓΥΨΟ & ΤΣΙΜΕΝΤΟ

Κορνίζες Πάγκου / Γραμμικό 04

Cat.No. 25.Δ.008

Γραμμική Κορνίζα

Ξ Ξ»Ξ¬Ο 5 ΞΩΟ. :
Ξ Ξ ΞΊΞΟΟΞ΄ΞΊ.
Ξ Ο ΞΩΟΞ΄ΞΊ.

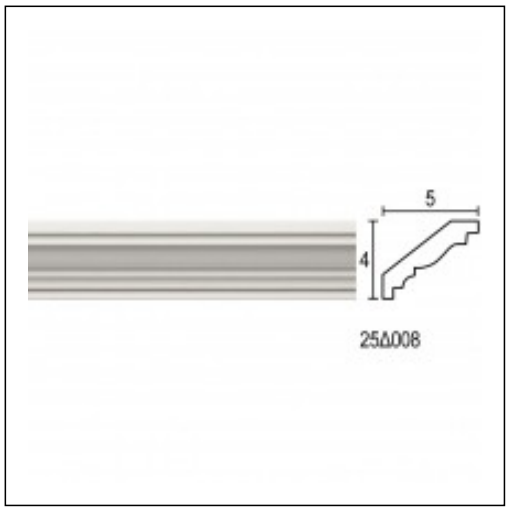

ΞΈΞ§Ξ Ξ Ξ Ξ Ξ ΞΈ Ξ¦Ξ©Ξ Ξ Ξ Ξ΄Ξ Ξ¦Ξ Ξ ΞΈ Ξ΄Ξ Ξ Ξ• Ξ Ξ ΞΈ

ΞΈΞ§Ξ Ξ Ξ Ξ Ξ Ξ΄Ξ Ξ Ξ• Ξ Ξ

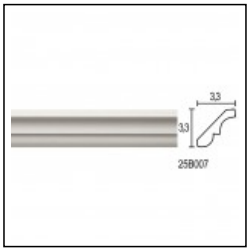

Γραμμικό 1
Κορνίζες Πάγκου
Cat.No.