ΑΓΡΑΨΑΣ
ΚΑΤΑΣΚΕΥΕΣ ΑΠΟ ΓΥΨΟ & ΤΣΙΜΕΝΤΟ

Κορνίζες Σκαριού / Ηπειρος

Cat.No. 26.E.052

Κορνίζα Γραμμική

Ξ Ξ»Ξ¬Ο 1 Ξ£Ω Θ¨Ξ΄.
Ξ Ξ Ξ΄Ξ΄ Ξ΄Ξ΄ Ξ΄Ξ΄.
Ξ Ο Ξ΄Ω Ο 0.8 Ξ¨Ξ΄.

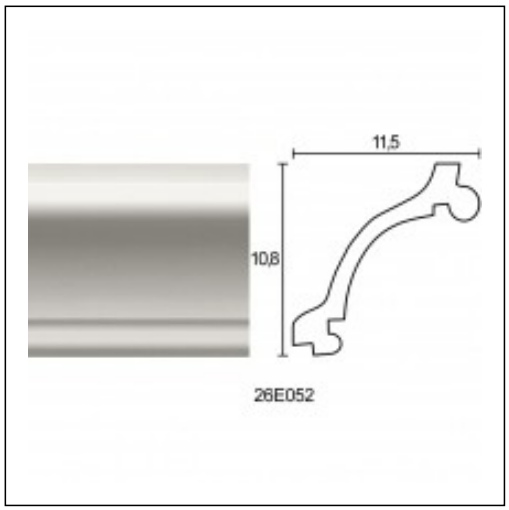

Ξ£Ξ§Ξ Ξ Ξ Ξ Ξ Ξ£ Ξ¦Ξ©Ξ Ξ Ξ Ξ΄Ξ Ξ¦Ξ Ξ Ξ£ Ξ Ξ΄Ξ Ξ Ξ Ξ• Ξ Ξ Ξ£

Ξ£Ξ§Ξ Ξ Ξ Ξ Ξ Ξ Ξ΄Ξ Ξ Ξ Ξ• Ξ Ξ

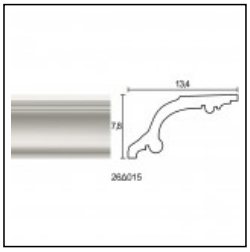

Λογαρά
Κορνίζες Σκαριού
Cat.No.