ΑΓΡΑΨΑΣ
ΚΑΤΑΣΚΕΥΕΣ ΑΠΟ ΓΥΨΟ & ΤΣΙΜΕΝΤΟ

Πανώ / Πόρπη

Cat.No. 22.Γ.003

Πανώ Τραβηχτό

Ξ Ξ ΞΊΞ[illegible]Ξ΄Ξ.
Ξ Ξ¬ΞΈΞ[illegible]Ξ΄Ξ.
Ξ Ο Ξ[illegible]8 Ξ΄Ξ.

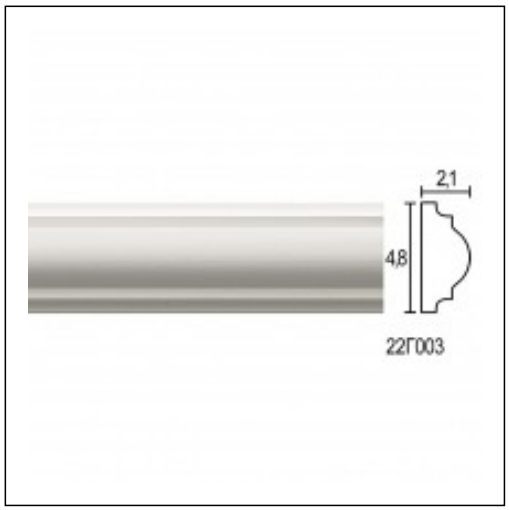

ΞΈΞ§Ξ Ξ Ξ Ξ Ξ Ξ Ξ‘Ξ Ξ

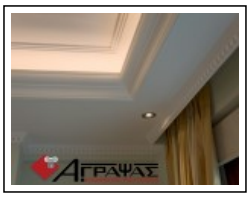

Κατοικία στο Πανόραμα Βούλας
Κατοικίες
Νοε '09

Καφετέρια Millenium, Γκάζι
Γραφεία/Καταστήματα
Μαρ '08