ΑΓΡΑΨΑΣ
ΚΑΤΑΣΚΕΥΕΣ ΑΠΟ ΓΥΨΟ & ΤΣΙΜΕΝΤΟ

Τακάκια Τοίχου - Οροφής / Ιδιότροπο μεγάλο

Cat.No. 20.Δ.001

Τακάκι τοίχου- οροφής

Ξ Ξ»Ξ¬Ο 3 Ξ5ΩΟΞ΄:
Ξ Ξ ΞΊΞΩΟΞ΄΄ΞΊ.
Ξ Ο ΞΩΟ2 Ξ΄΄ΞΊ.

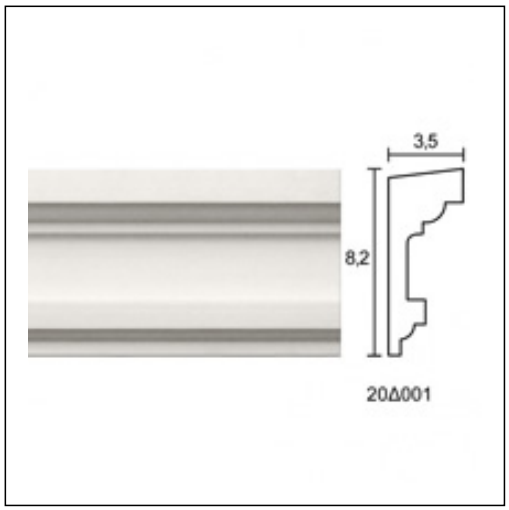

ΞΕΞ§Ξ Ξ Ξ Ξ Ξ Ξ΄΄Ξ Ξ Ξ Ξ• Ξ Ξ

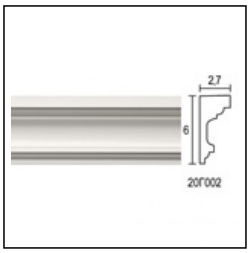

Ιδιότροπο μικρό
Τακάκια Τοίχου - Οροφής
Cat.No.