ΑΓΡΑΨΑΣ
ΚΑΤΑΣΚΕΥΕΣ ΑΠΟ ΓΥΨΟ & ΤΣΙΜΕΝΤΟ

Τακάκια Τοίχου - Οροφής / Ιδιότροπο μικρό

Cat.No. 20.Γ.002

Τακάκι τραβηχτό τοίχου - οροφής

Ξ Ξ»Ξ¬Ο 2ΞΈΩΟΞΊ:
Ξ Ξ ΞΊΞΈΩΟΞ΄΄ΞΊ.
Ξ Ο ΞΈΩΟΞ΄΄ΞΊ.

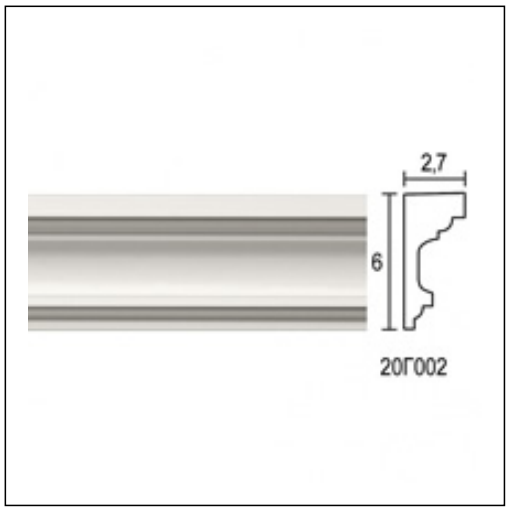

ΞΈΞ§Ξ Ξ Ξ Ξ Ξ ΞΈ Ξ¦Ξ©Ξ Ξ Ξ Ξ΄Ξ Ξ¦Ξ Ξ ΞΈ Ξ΄Ξ Ξ Ξ Ξ• Ξ Ξ ΞΈ

ΞΈΞ§Ξ Ξ Ξ Ξ Ξ Ξ΄Ξ Ξ Ξ Ξ• Ξ Ξ

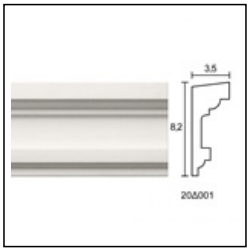

Ιδιότροπο μεγάλο
Τακάκια Τοίχου - Οροφής
Cat.No.