Τακάκια Τοίχου - Οροφής / Μπουρνιά χωρίς Σκοτία

Cat.No. 20.Γ.004

Τακάκι τοίχου & οροφής
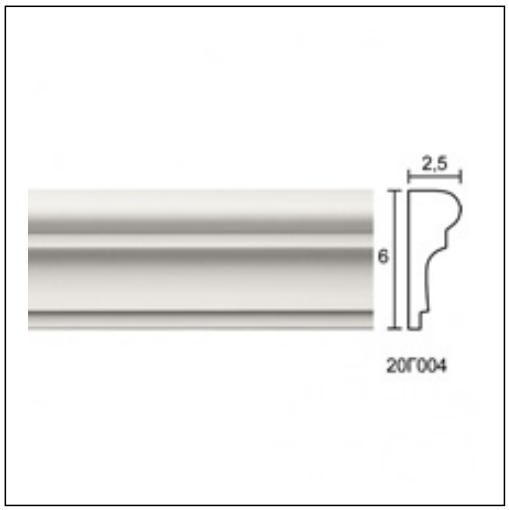
Ξ Ξ»Ξ¬Ο 1 Ξ΄ΩΟΟΞ΄Ι:
Ξ Ξ ΞΊΞΟΟΟΞ΄΄ΞΊ.
Ξ Ο ΞΩΟΟΞ΄΄ΞΊ.