ΑΓΡΑΨΑΣ
ΚΑΤΑΣΚΕΥΕΣ ΑΠΟ ΓΥΨΟ & ΤΣΙΜΕΝΤΟ

Τακάκια Τοίχου - Οροφής / Τήνος

Cat.No. 20.Γ.008

Τακάκι τοίχου-οροφής
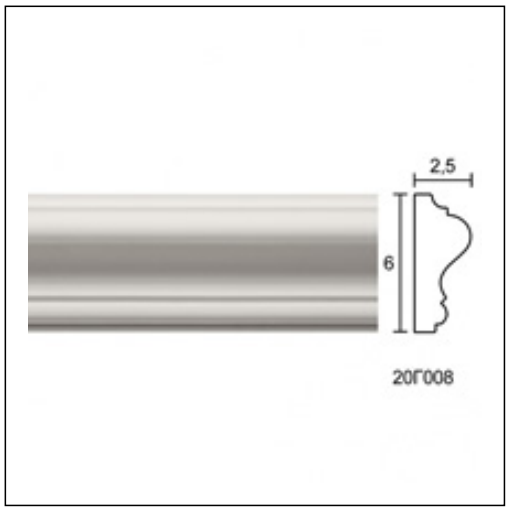
Ξ Ξ»Ξ¬Ο 2,5Ω0Ξ΄:
Ξ Ξ Ξ΄ΙΞ΄Ω0Ξ΄΄Ξ΄Ι.
Ξ Ο ΞΩ6Ξ΄΄Ξ΄Ι.