ΑΓΡΑΨΑΣ
ΚΑΤΑΣΚΕΥΕΣ ΑΠΟ ΓΥΨΟ & ΤΣΙΜΕΝΤΟ

Κορνίζες Σκαλιστές / Φύλλο Κλωνάρι

Cat.No. 29.Z.004

Σκαλιστή Κορνίζα

Ξ Ξ ΞΈΞΊΞΏΟ Ξ΄Ξ΄Ξ΄Ξ΄.
Ξ Ξ¬ΞΈΞΈΞΊΞΏΟ Ξ΄Ξ΄.
Ξ Ο ΞΏΟ Ξ΄Ξ΄.

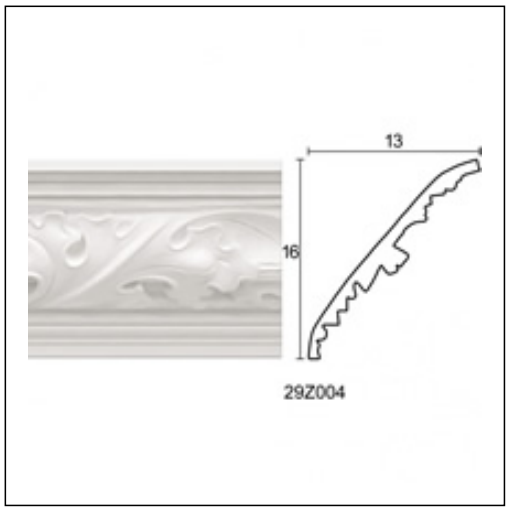

ΞΈΞ§Ξ Ξ Ξ Ξ Ξ ΞΈ Ξ¦Ξ©Ξ Ξ Ξ Ξ΄Ξ Ξ¦Ξ Ξ ΞΈ Ξ Ξ΄Ξ Ξ Ξ Ξ• Ξ Ξ ΞΈ