ΑΓΡΑΨΑΣ
ΚΑΤΑΣΚΕΥΕΣ ΑΠΟ ΓΥΨΟ & ΤΣΙΜΕΝΤΟ

# Ροζέτες Γραμμικές / Οκταγώνου

Cat.No. 33.E.007

Ροζέτα Σκαλιστή Στρογγυλή

Ξ Ξ»Ξ¬Ο 40 ΕΩΟΓ΄1.:
Ξ Ξ ΞΊΞ΄ΞΟΟΓ΄΄Ξ΄1.

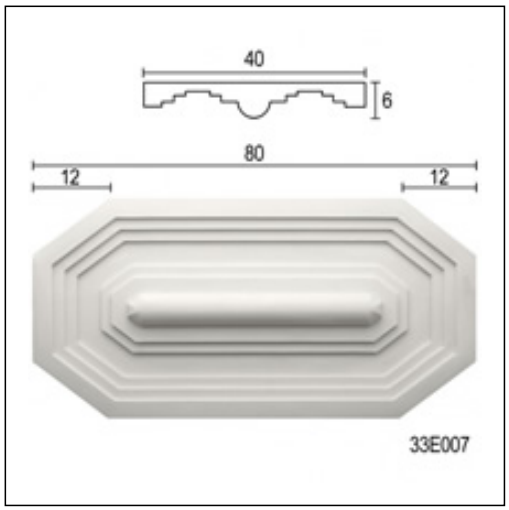


ΞΈΞ§Ξ Ξ Ξ Ξ Ξ Ξ Ξ΄Ξ Ξ

Κατοικία στην Κηφισιά
Κατοικίες
Οκτ '06