Γραμμικός Κρυφός Φωτισμός / ΚΡΥΦΟΣ ΦΩΤΙΣΜΟΣ ΑΣΑΝΣΕΡ ΣΚΙΠΗ

Cat.No. 28.A.027

Κρυφός φωτισμός με υποδοχή για ταινία led

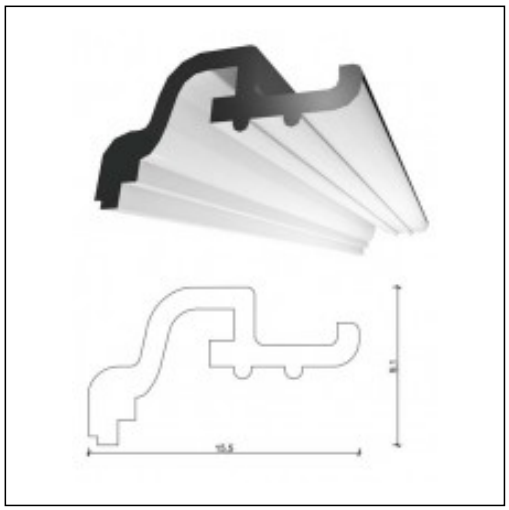

Ξ Ξ»Ξ¬Ο 1 Ξ΄΄Ξ΄΄Ξ΄΄