ΑΓΡΑΨΑΣ
ΚΑΤΑΣΚΕΥΕΣ ΑΠΟ ΓΥΨΟ & ΤΣΙΜΕΝΤΟ

Κορνίζες Σκαριού / Παπαγαλάκι

Cat.No. 26.Δ.002

Κορνίζα τοίχου & οροφής

Ξ Ξ»Ξ¬Ο 6 ΞΟΩΟΞ΄:
Ξ Ξ ΞΊΞΩΟ ΞΈΞΊ.
Ξ Ο ΞΩΟΞ΄΄ΞΊ.

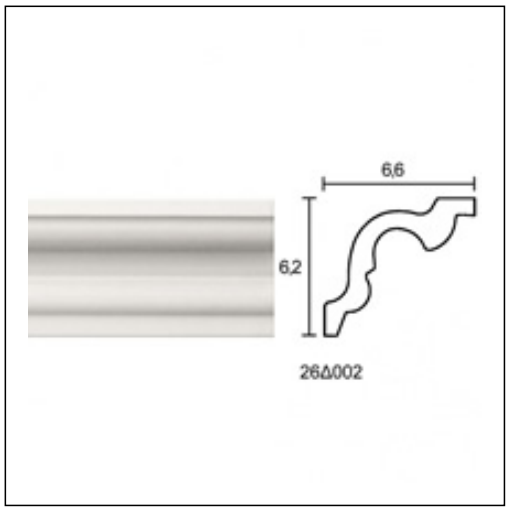

ΞΈΞ§Ξ Ξ Ξ Ξ Ξ Ξ ΞΈΞ Ξ Ξ Ξ• Ξ Ξ

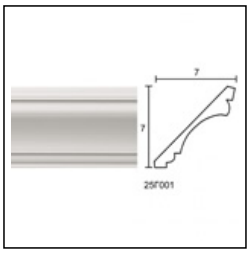

Κυματισμός
Κορνίζες Πάγκου
Cat.No.