ΑΓΡΑΨΑΣ
ΚΑΤΑΣΚΕΥΕΣ ΑΠΟ ΓΥΨΟ & ΤΣΙΜΕΝΤΟ

Κορνίζες Σκαριού / Παπαγαλάκι

Cat.No. 26.Δ.002

Κορνίζα τοίχου & οροφής

Ξ Ξ»Ξ¬Ο 6 ΞΟΟΞΊ:
Ξ Ξ ΞΊΞΟΟΞ΄ΞΊ.
Ξ Ο ΞΟΟΞ΄ΞΊ.

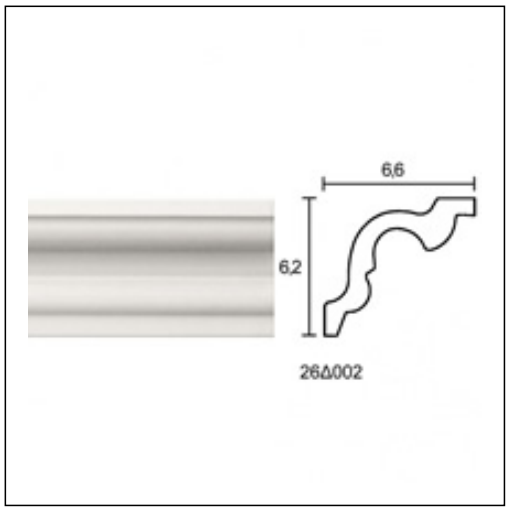

ΞΈΞ§Ξ Ξ Ξ Ξ Ξ Ξ΄Ξ Ξ Ξ Ξ• Ξ Ξ

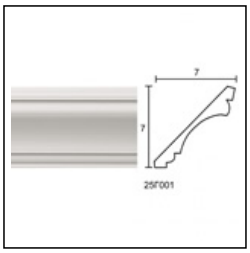

Κυματισμός
Κορνίζες Πάγκου
Cat.No.