ΑΓΡΑΨΑΣ
ΚΑΤΑΣΚΕΥΕΣ ΑΠΟ ΓΥΨΟ & ΤΣΙΜΕΝΤΟ

Σποτ / Σποτ Τετράγωνο 4

Cat.No. 41.E.010

W08-C0037B
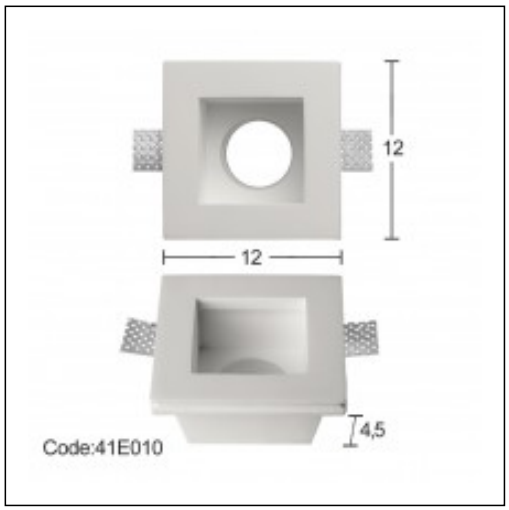
Ξ Ξ»Ξ¬Ο 12ΞΈΞ΄Ξ΄.:
Ξ Ξ ΞΈΞΈΞ΄Ξ΄.
Ξ Ο ΞΈΞ΄Ο 5 Ξ΄Ξ΄.