ΑΓΡΑΨΑΣ
ΚΑΤΑΣΚΕΥΕΣ ΑΠΟ ΓΥΨΟ & ΤΣΙΜΕΝΤΟ

Σποτ / Σποτ Τετράγωνο 2

Cat.No. 41.E.008

W08-C0028B
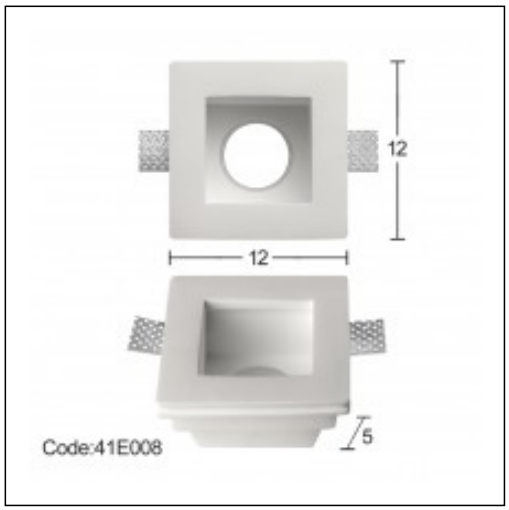
Ξ Ξ»Ξ¬Ο 12ΞΈΞ΄Ξ΄.:
Ξ Ξ ΞΈΞΈΞ΄Ξ΄.
Ξ Ο ΞΈΞ΄Ξ΄.