ΑΓΡΑΨΑΣ
ΚΑΤΑΣΚΕΥΕΣ ΑΠΟ ΓΥΨΟ & ΤΣΙΜΕΝΤΟ

Σποτ / Σποτ Τετράγωνο 0

Cat.No. 41.E.006

GQ-S210
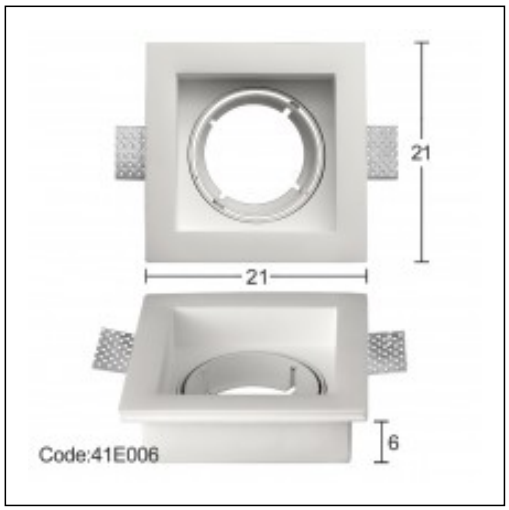
Ξ Ξ»Ξ¬Ο 2ΞΈΩΟ΄1.:
Ξ Ξ ΞΊΞΈΩΟ΄Ξ΄1.
Ξ Ο ΞΈΩΟΞ΄Ξ΄1.