Κιονόκρανα / Φύλλα Κρεμαστά Β

Cat.No. 36.A.004 B

Ξ Ξ»Ξ¬Ο 25 **ΞΈΟ**Ξ΄1.:
Ξ Ο ΞΈΟ 18.7 Ξ΄΄Ξ΄1.
Ξ¦1: 14 Ξ΄΄Ξ΄1.

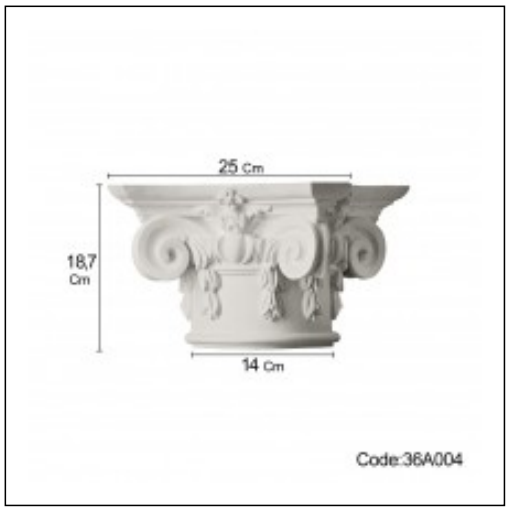

ΞΈΞ§Ξ Ξ Ξ Ξ Ξ Ξ Ξ΄Ξ Ξ Ξ Ξ• Ξ Ξ

Φύλλα Κρεμαστά
Κιονόκρανα
Cat.No.