Κιονόκρανα / Ιωνικό Σκαλίσματα

Cat.No. 36.A.011

Κιονόκρανα

Ξ Ξ»Ξ¬Ο 38ΞΩΟΓ1.:
Ξ Ο ΞΩΟ1 Ξ΄΄Ξ1.
Ξ¡1: 23.7 Ξ΄΄Ξ1.

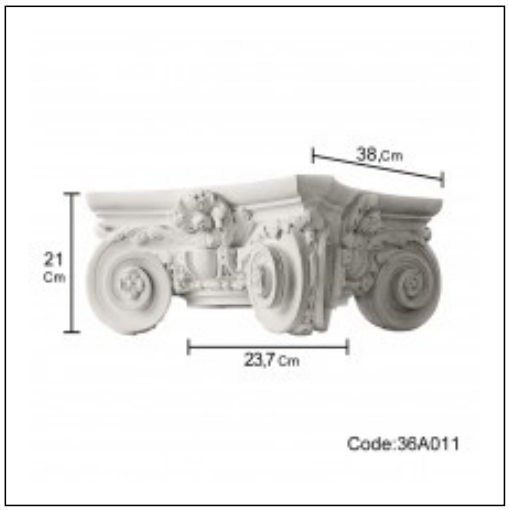

Ξ£Ξ§Ξ Ξ Ξ Ξ Ξ Ξ Ξ΄Ξ Ξ Ξ Ξ• Ξ Ξ

Κολώνες
Cat.No.