ΑΓΡΑΨΑΣ
ΚΑΤΑΣΚΕΥΕΣ ΑΠΟ ΓΥΨΟ & ΤΣΙΜΕΝΤΟ

Κιονόκρανα / Ιωνικό Αυγουλάκι 2

Cat.No. 36.A.010

Κιονόκρανα

Ξ Ξ»Ξ¬Ο 32 ΞΩΟΓ1.:
Ξ Ο ΞΩΟ 19 Ξ΄΄Ξ1.
Ξ¦1: 21.2 Ξ΄΄Ξ1.

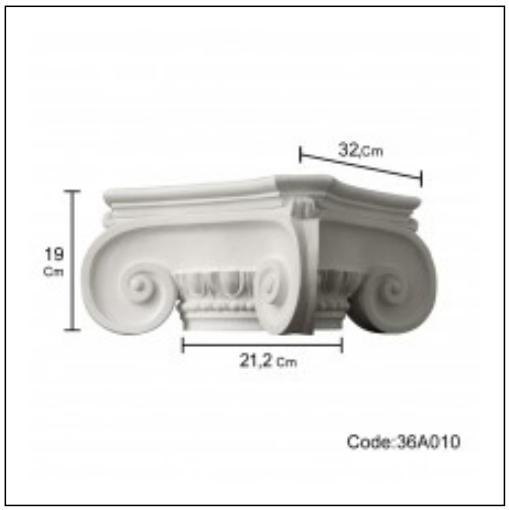

Ξ£Ξ§Ξ Ξ Ξ Ξ Ξ Ξ Ξ΄Ξ Ξ Ξ Ξ• Ξ Ξ

Κολώνες
Cat.No.