ΑΓΡΑΨΑΣ
ΚΑΤΑΣΚΕΥΕΣ ΑΠΟ ΓΥΨΟ & ΤΣΙΜΕΝΤΟ

Διακοσμητικά / Τρίπτυχο Ποδιάς Παραθύρου Δρούγα 1

Cat.No. 35.A.080

Διακοσμητικά

Ξ Ξ»Ξ¬Ο 14,2Ξ©Θ΄΄ΞΙ.
Ξ Ξ¬ΞΈΞ΄ΞΟΞΈΞ΄΄ΞΙ.
Ξ Ο ΞΈΞΟΞΈΞ΄΄ΞΙ.

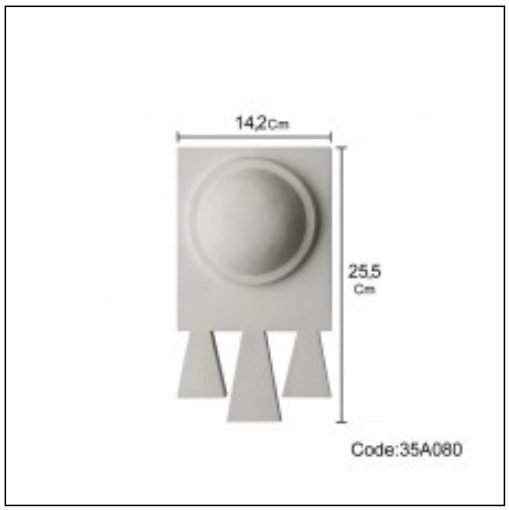

Ξ£Ξ§Ξ Ξ Ξ Ξ Ξ Ξ£ Ξ¦Ξ©Ξ Ξ Ξ Ξ΄Ξ Ξ¦Ξ Ξ Ξ£ Ξ Ξ΄Ξ Ξ Ξ Ξ• Ξ Ξ Ξ£

Ξ£Ξ§Ξ Ξ Ξ Ξ Ξ Ξ Ξ΄Ξ Ξ

Ανακατασκευή Νεοκλασικού
Ανακατασκευές
Οκτ '10