ΑΓΡΑΨΑΣ
ΚΑΤΑΣΚΕΥΕΣ ΑΠΟ ΓΥΨΟ & ΤΣΙΜΕΝΤΟ

Κορνίζες Σκαριού / Ταμπά

Cat.No. 26.Δ.017

Κορνίζες Σκαριού

Ξ Ξ»Ξ¬Ο 5ΞΩΟ. :
Ξ Ξ Ξ΄ΙΞΩΟΞ΄΄ΞΙ.
Ξ Ο ΞΩΟΞ΄΄ΞΙ.

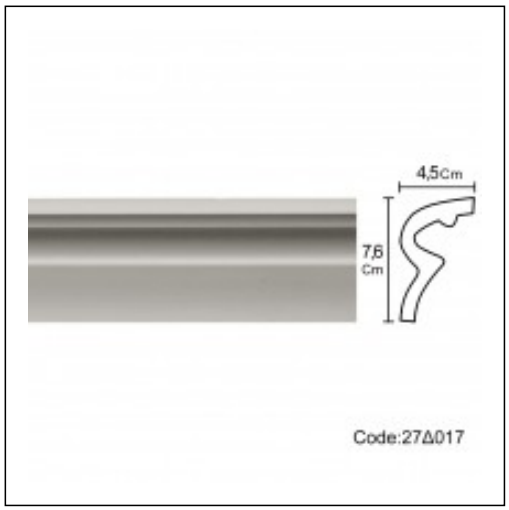

Ξ£Ξ§Ξ Ξ Ξ Ξ Ξ Ξ£ Ξ¦Ξ©Ξ Ξ Ξ΄΄Ξ Ξ¦Ξ Ξ£ Ξ΄΄Ξ Ξ Ξ΄΄Ξ• Ξ Ξ Ξ£

Ξ£Ξ§Ξ Ξ Ξ Ξ Ξ Ξ΄΄Ξ Ξ Ξ΄΄Ξ• Ξ Ξ

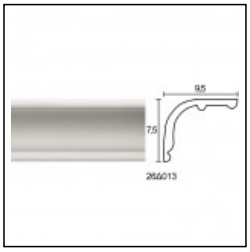

Κάναβος
Κορνίζες Σκαριού
Cat.No.