ΑΓΡΑΨΑΣ
ΚΑΤΑΣΚΕΥΕΣ ΑΠΟ ΓΥΨΟ & ΤΣΙΜΕΝΤΟ

Κορνίζες Πάγκου / Αυγείου

Cat.No. 25.Δ.019

Λούκι πάγκου

Ξ Ξ»Ξ¬Ο 7 ΞΩΞΟ. :
Ξ Ξ ΞΊΞΟΟ Ξ΄ΞΊ.
Ξ Ο ΞΩΟ2 Ξ¨ΞΊ.

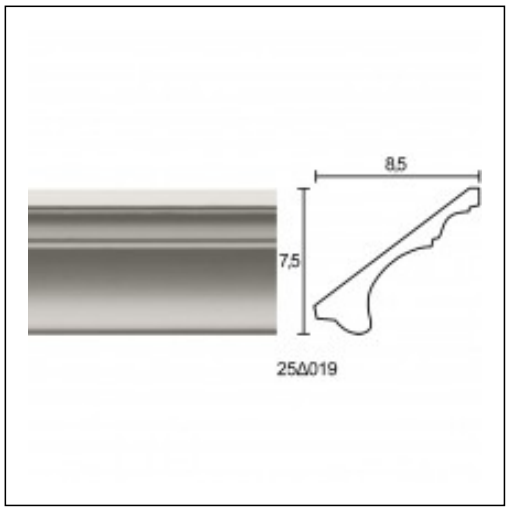

ΞΈΞ§Ξ Ξ Ξ Ξ Ξ ΞΈ Ξ¦Ξ©Ξ Ξ Ξ Ξ΄Ξ Ξ¦Ξ Ξ ΞΈ Ξ΄Ξ Ξ Ξ• Ξ Ξ ΞΈ

ΞΈΞ§Ξ Ξ Ξ Ξ Ξ Ξ΄Ξ Ξ Ξ• Ξ Ξ

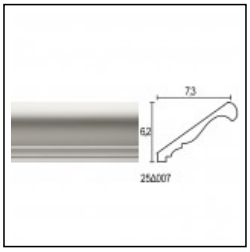

Κυματισμός 03
Κορνίζες Πάγκου
Cat.No.