ΑΓΡΑΨΑΣ
ΚΑΤΑΣΚΕΥΕΣ ΑΠΟ ΓΥΨΟ & ΤΣΙΜΕΝΤΟ

Κορνίζες Πάγκου / Αυγείου

Cat.No. 25.Δ.019

Λούκι πάγκου

Ξ Ξ»Ξ¬Ο 7 ΞΩΟ. :
Ξ Ξ Ξ΄ΙΞΟΟΞ΄ΞΙ.
Ξ Ο ΞΩΟ2 Ξ΄΄ΞΙ.

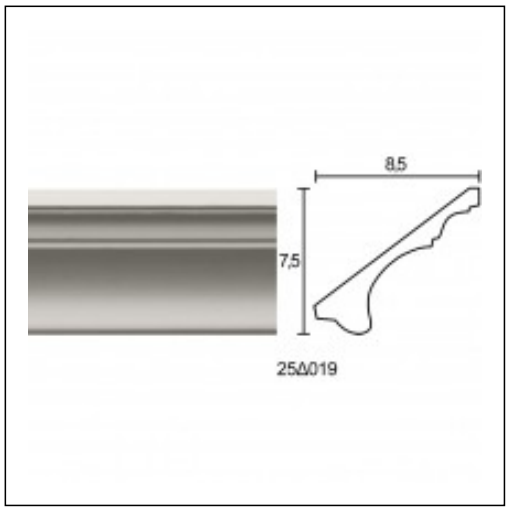

Ξ£Ξ§Ξ Ξ Ξ Ξ Ξ Ξ£ Ξ¦Ξ©Ξ Ξ Ξ΄Ξ Ξ¦Ξ Ξ£ Ξ΄Ξ Ξ Ξ• Ξ Ξ Ξ£

Ξ£Ξ§Ξ Ξ Ξ Ξ Ξ Ξ΄Ξ Ξ Ξ• Ξ Ξ

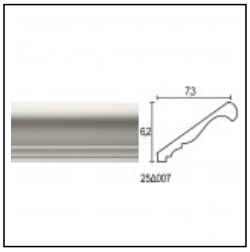

Κυματισμός 03
Κορνίζες Πάγκου
Cat.No.