ΑΓΡΑΨΑΣ
ΚΑΤΑΣΚΕΥΕΣ ΑΠΟ ΓΥΨΟ & ΤΣΙΜΕΝΤΟ

Τακάκια Τοίχου - Οροφής / Τήνος Μεγάλο

Cat.No. 20.Δ.008

Τακάκια τοίχου-οροφής

Ξ Ξ Ξ΄ΙΞ΄ΟΟΞ΄ΞΙ.
Ξ Ξ¬Ξ΄ΕΞΟΟΞ΄ΞΙ.
Ξ Ο ΞΟΟ5 Ξ΄ΞΙ.

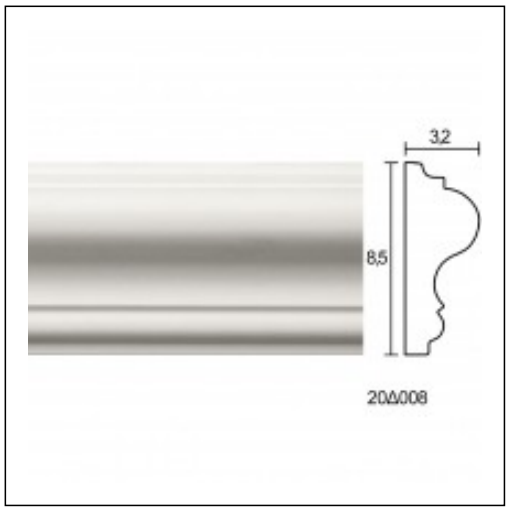

Ξ£Ξ§Ξ Ξ Ξ Ξ Ξ Ξ£ Ξ¦Ξ©Ξ Ξ Ξ΄Ξ Ξ¦Ξ Ξ£ Ξ΄Ξ Ξ Ξ• Ξ Ξ Ξ£