ΑΓΡΑΨΑΣ
ΚΑΤΑΣΚΕΥΕΣ ΑΠΟ ΓΥΨΟ & ΤΣΙΜΕΝΤΟ

# Κιονόκρανα / Sunday Properties

Cat.No. 36.M.015

Κιονόκρανα Πιλάστρου Τραβηχτά

Ξ Ξ Ξ΄ΙΞΩΟΞ΄΄ΞΙ.
Ξ Ξ¬Ξ΄ΕΞΩΟΞΙ:
Ξ Ο ΞΩΟ.5 Ξ΄΄ΞΙ.

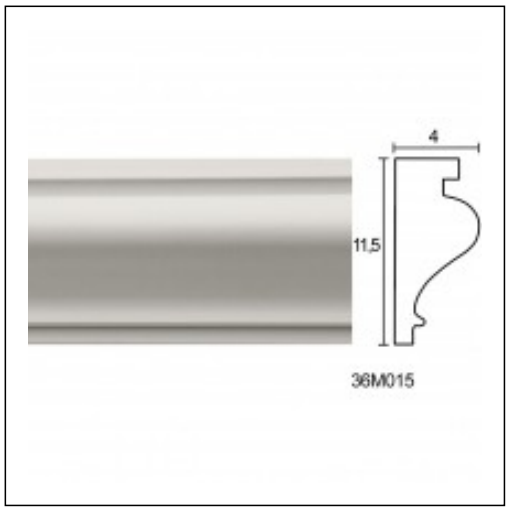


Ξ£Ξ§Ξ Ξ Ξ Ξ Ξ Ξ£ Ξ¦Ξ©Ξ Ξ Ξ Ξ΄Ξ Ξ¦Ξ Ξ Ξ£ Ξ Ξ΄Ξ Ξ Ξ Ξ• Ξ Ξ Ξ£