ΑΓΡΑΨΑΣ
ΚΑΤΑΣΚΕΥΕΣ ΑΠΟ ΓΥΨΟ & ΤΣΙΜΕΝΤΟ

Κιονόκρανα / Ραμσής

Cat.No. 36.Λ.001

Κιονόκρανο Τραβηχτό

Ξ Ξ ΞΊΞΩΟΞ΄ΞΊ.
Ξ Ξ¬ΞΈΞΩΟΞΊ:
Ξ Ο ΞΩΟΞ΄ΞΊ.

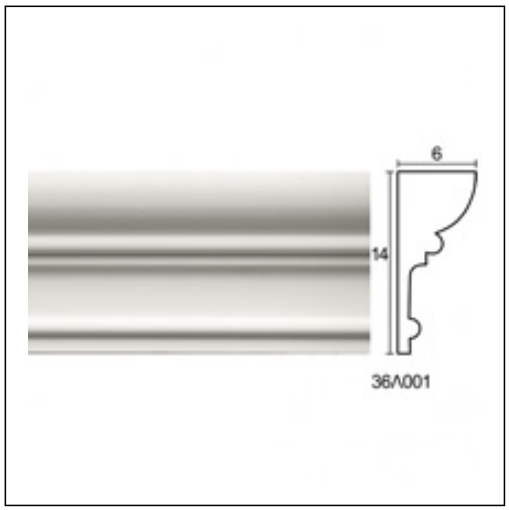

ΞΈΞ§Ξ Ξ Ξ Ξ Ξ ΞΈ Ξ¦Ξ©Ξ Ξ Ξ Ξ΄Ξ Ξ¦Ξ Ξ ΞΈ Ξ Ξ΄Ξ Ξ Ξ Ξ• Ξ Ξ ΞΈ